令和８年１１月１６日

各中学校長殿
バレーボール部顧問殿

杉並区バレーボール協会　会長　高津　憲
杉並区中体連　バレーボール部専門委員
高井戸中　川村、東京立正中　峯尾

令和８年度杉並区中学校 バレーボールスポーツ祭実施要項

教員負担軽減のために、スポーツ祭を杉並区バレーボール協会が大会運営に協力して実施することにしましたのでよろしくお願いします。一昨年度から女子は最大２チーム、男子は上限を設けないで実施しています。各チームで出場機会の少ない選手や１年生大会に向けて経験を増やした大会にしていきたいと考えています。また、クラブチームも参加してほしいと考えていますので、各チームのご協力をお願いします。

１．日　時　　令和８年１２月６、２０日（日）女子、２０日（日）男子
８：３０集合　９：００試合開始　（８時以前には、会場校に入れない）

２．会　場　　（女子予選）高井戸、中瀬　（女子決勝）向陽（男子）向陽

３．出場チーム　区内中学校または区内在住のクラブチーム。
女子は最大２チーム、男子は上限なし。
シード校なし（杉並区新人戦の結果を考慮する）。
２チーム出場する女子チームは１日目のコート決勝までは対戦しないように考慮する。
フリー抽選（バレーボール協会で責任抽選）。

４．競技形式　　**トーナメント**

５．競技上の注意
①令和８年度バレーボール競技規則で実施。２５点制ラリーポイント方式およびリベロプレーヤーシステムを採用します。
②ネット高は　男子：２ｍ３０ｃｍ　女子：２ｍ１５ｃｍ
③各チーム、必ず帯同審判がいること。（ただし、副審は生徒でも可）
④記録・補助役員のできるように、各チームでの指導をすること。
⑤カン・ビン類、菓子類の持ち込み固く禁止。
⑥ペットボトルは試合中、ベンチに持ち込まないこと。
⑦保護者等、応援者の自家用車による来場は禁止。
⑧出場資格－中学校１・２・３年生
⑨監督や引率は原則顧問または部活指導員。
ただし、複数参加しているチームは保護者や外部指導員でも良い。
⑩ボールは女子－ミカサ・男子－モルテンを使用。

６.組み合わせ

令和8年　杉並スポーツ祭（中学校男子の部）

12月20日　向陽中

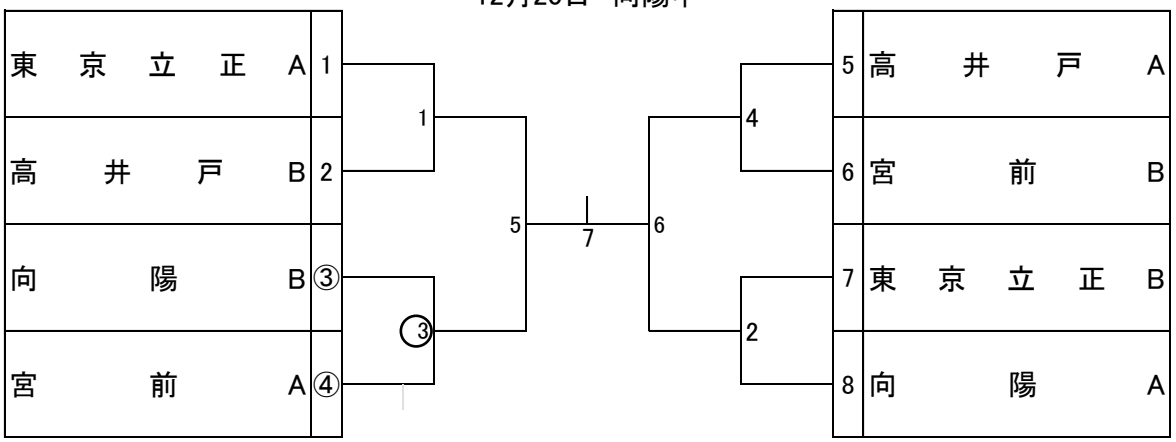

①副審は生徒でも大丈夫ですが、できるように事前に指導しておいてください。
②主審は基本的には負けチームですが、勝敗によっては勝ちチームが行うこともあります。
③記録・線審・得点も負けチームですが、人数が足りない場合は勝ちチームから出してください。

令和8年　杉並スポーツ祭（中学校女子の部）

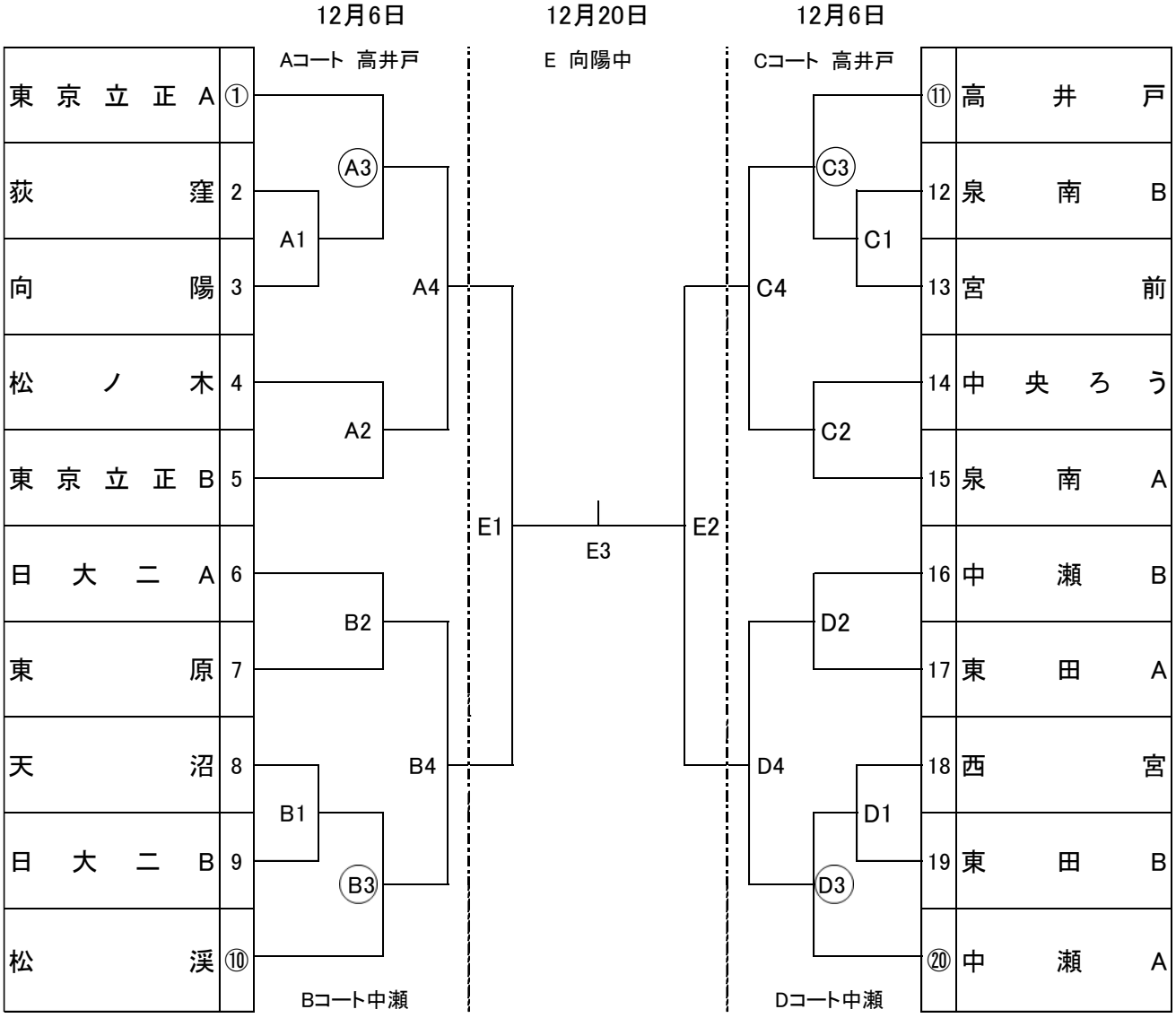

①副審は生徒でも大丈夫ですが、できるように事前に指導しておいてください。
②主審は基本的には負けチームですが、勝敗によっては勝ちチームが行うこともあります。
③記録・線審・得点も負けチームですが、人数が足りない場合は勝ちチームから出してください。

※Bコートの日大二中は２日目に出場できないため、勝ち残った場合は１日目の決勝で負けたチームが２日目に進出することになります。

【２日目】
Eコートは２試合目のチームで全て行います。
第２試合以降は負けたチームから全て行ってください。

７．その他

①会場主任は各会場の結果を、トーナメント表に記入して、向陽中　高津まで送ってください。

②メンバー表は印刷し、2枚を会場校に提出してください。メンバー表は杉並区バレーボール協会のホームページの要項・各種届出用紙の６人制メンバー表・ラインナップシートをダウンロードしてください。

③今年度は杉並区バレーボール協会から運営のお手伝いを派遣できません（大会が重なっているため）。
よろしくお願いします。

④上記のことについての問い合わせは向陽中　校長　高津まで　TEL３３０２－２９８９